数量総括表

工種	規格１	規格２	単位	数量	設計数量	備考
本　工　事　費						
道路改良			式			
道路土工			式			
掘削工			式			
掘削			ｍ３			
掘削	土砂 オープンカット 押土無し	障害無し 5,000m3未満	m3	632.20	630	
掘削	土砂 オープンカット 押土無し	障害無し 5,000m3未満	m3	688.70	690	
床掘り	土砂 上記以外(小規模)		m3	406.30	410	
埋戻し	土砂	上記以外(小規模)	m3	117.70	120	
路体(築堤)盛土	施工幅員4.0m以上	施工数量20,000m3未満 障害無し	m3	5,561.20	5,600	
土砂等運搬	標準 土砂(岩塊・玉石混り土含む)	DID区間無し 距離11.5km以下(9.5km超)	m3	632.20	630	
処分費	建設残土	産廃税対象外	m3	632.20	630	
擁壁工			式			
場所打擁壁工(構造物単位)			式			
重力式擁壁			ｍ３			
重力式擁壁	擁壁平均高さ2m以上5m以下	基礎砕石無し 均しCo有り	m3	81.88	82	
重力式擁壁	擁壁平均高さ1m超2m未満	基礎砕石無し 均しCo有り	m3	24.49	24	
止水コンクリート	t=5cm		式	1.00	1	
張コンクリート	t=10cm		ｍ２	18.10	18	
裏込砕石			ｍ３			
裏込砕石	RC-40		m3	33.30	33	
排水構造物工			式			
作業土工			式			
床掘り(掘削)			ｍ３			
床掘り	土砂 上記以外(小規模)		m3	193.40	190	
埋戻し		最大埋戻幅1m未満	m3	114.40	110	
土砂等運搬	標準 土砂(岩塊・玉石混り土含む)	DID区間無し 距離11.5km以下(9.5km超)	m3	66.30	70	
処分費	建設残土	産廃税対象外	m3	66.30	70	

数量総括表

工種	規格１	規格２	単位	数量	設計数量	備考
側溝工			式			
プレキャストU型側溝			m			
U型側溝	落ちふた式U形側溝(JIS_A_5372)3種	300C[300×500×2000]	m	23.40	23	
U型側溝	落ちふた式U形側溝(JIS_A_5372)3種	300A[300×300×2000]	m	71.60	72	
U型側溝	材料別途 L=2,000mm/本	BF600	m	26.00	26	
ベンチフリューム	６００　Ｌ＝２０００		本	13.00	13	
U型側溝	U型側溝(各種) L=2,000mm/本	U型側溝　700×700	m	18.00	18	
自由勾配側溝			m			
自由勾配側溝	1000×1000×2000		m	10.00	10	
自由勾配側溝	材料別途 1000≧重量		m	1.96	2	0.978+0.978
FV側溝暗渠型　1000×1000-LM978			本	2.00	2	
自由勾配側溝	1000×1100×2000		m	12.00	12	
自由勾配側溝	1000×1200×2000		m	4.00	4	
自由勾配側溝	材料別途 1000≧重量		m	1.84	2	1+0.844
FV側溝暗渠型　300×400-1000 (標準型)			本	1.00	1	
FV側溝暗渠型　300×400-LM 844			本	1.00	1	
自由勾配側溝	300×500×2000		m	10.00	10	
自由勾配側溝	材料別途 1000≧重量		m	2.88	3	1.447+1.435
FV側溝暗渠型　300×500-LM1447/858			本	1.00	1	
FV側溝暗渠型　300×500-LM1439			本	1.00	1	
自由勾配側溝	300×600×2000		m	38.00	38	
自由勾配側溝	300×800×2000		m	2.00	2	
自由勾配側溝	材料別途 1000≧重量		m	2.00	2	
自由勾配側溝　縦断用側溝本体	300×900×2000		個	1.00	1	
自由勾配側溝	材料別途 1000≧重量	300×900　　1000、588/690、1105/1003	m	2.80	3	1+0.69+1.105
FV側溝　300×900-1000			本	1.00	1	
FV側溝　300×900-LM 588/690			本	1.00	1	
FV側溝　300×900-LM1105/1003			本	1.00	1	
自由勾配側溝	300×400×2000		m	42.00	42	
自由勾配側溝	300×500×2000		m	40.00	40	
自由勾配側溝	300×600×2000		m	20.00	20	
現場打側溝			式	1.00	1	

数量総括表

工種	規格１	規格２	単位	数量	設計数量	備考
側溝蓋			枚			
蓋版	材料別途 40<重量≦170		枚	13.00	13	
自由勾配側溝グレーチング	1000用、T-25、1m、並目、ゴム		枚	13.00	13	
蓋版	自由勾配側溝ふた	300[400×95×500]	枚	36.00	36	
蓋版	材料別途 40≧重量	グレーチング（自由勾配用）　車道用,300用	枚	9.00	9	
鋼製グレーチング（自由勾配用）	車道用,300用	参考質量35.0kg	枚	9.00	9	
蓋版	落ちふた式U形側溝(JIS_A_5372)3種ふた	300[412×95×500]	枚	115.00	115	
蓋版	落ちふた式U形側溝(JIS_A_5372)1種ふた	300[412×95×500]	枚	37.00	37	
蓋版	材料別途 40≧重量	グレーチング　JIS300用滑止,T-2,L=0.5m	枚	9.00	9	
鋼製グレーチング（溝蓋・嵩上）	JIS300用滑止,T-2,L=0.5m	参考質量11.4kg	枚	9.00	9	
蓋版	材料別途 40≧重量	グレーチング　JIS300用滑止,T-25,L=0.5m	枚	29.00	29	
鋼製グレーチング（溝蓋・嵩上）	JIS300用滑止,T-25,L=0.5m	参考質量18.5kg	枚	29.00	29	
L型側溝						
コンクリート	無筋・鉄筋構造物 18-8-25(20)BB	バックホウ(クレーン機能付)打設	m3	15.60	16	
型枠	一般型枠	小型構造物	m2	104.00	104	
基礎砕石	砕石の厚さ12.5cmを超え17.5cm以下	RC-40	m2	48.20	48	
桝　工						
現場打ち集水桝・街渠桝(本体)	18-8-40BB	0.43m3を超え0.46m3以下	箇所	1	1	
現場打ち集水桝・街渠桝(本体)	18-8-40BB	0.46m3を超え0.49m3以下	箇所	1	1	
現場打ち集水桝・街渠桝(本体)	18-8-40BB	0.40m3を超え0.43m3以下	箇所	1	1	
現場打ち集水桝・街渠桝(本体)	18-8-40BB	1.09m3を超え1.15m3以下	箇所	1	1	
現場打ち集水桝・街渠桝(本体)	18-8-40BB	0.49m3を超え0.52m3以下	箇所	1	1	
現場打ち集水桝・街渠桝(本体)	18-8-40BB	1.52m3を超え1.61m3以下	箇所	1	1	
蓋版	材料別途 40≧重量		枚	2	2	
鋼製グレーチング（桝蓋・落込）	T2,500×500用滑止	参考質量28.5kg	組	2	2	
蓋版	材料別途 40<重量≦170		枚	1	1	
鋼製グレーチング（桝蓋・落込）	T2,1000×1000用滑止	参考質量108.6kg	組	1	1	
管渠工			式			
ヒューム管(B形管)			m			
ヒューム管(B形管)	据付 管径300mm 固定基礎90° 巻き	基礎砕石有り 外圧管1種	m	12.20	12	
ヒューム管(B形管)	据付 管径350mm 固定基礎90° 巻き	基礎砕石有り 外圧管1種	m	1.00	1	

数量総括表

工種	規格１	規格２	単位	数量	設計数量	備考
フェンス設置工						
フェンス設置工			式			
フェンス設置工			式			
基礎ブロック,鋼管基礎	基礎ブロック　金網柵	基礎砕石有り(t=10cm)	基	101.00	101	
金網・支柱(立入防止柵)	基礎ブロック	支柱間隔2m	m	200.00	200	
メッシュフェンス	AR-MS　H1800　同等品		m	200.00	200	
構造物撤去工			式			
構造物取壊し工			式			
コンクリート構造物取壊し			ｍ３			
構造物とりこわし工(無筋構造物)	機械施工		m3	10.60	11	
舗装版切断			m			
舗装版切断	アスファルト舗装版	アスファルト舗装版厚15cm以下	m	67.80	68	
舗装版切断排水・冷却排水処分費	アスファルト舗装		現場	1.00	1	
舗装版破砕			ｍ２			
舗装版破砕	アスファルト舗装版	障害等無し 舗装版厚15cm以下	m2	65.80	66	
運搬処理工			式			
殻運搬			ｍ３			
殻運搬	舗装版破砕	DID区間無し 運搬距離22.0km以下(11.5km超)	m3	2.60	3	
殻運搬	Co(無筋)構造物とりこわし	DID区間無し 運搬距離5.7km以下(3.3km超)	m3	10.60	11	
殻処分			ｍ３			
処分費	As殻(密粒粗粒)	中間処理(余材の産廃税相当額を含む)	m3	2.60	3	
処分費	Con殻(無筋)	中間処理(余材の産廃税相当額を含む)	m3	10.60	11	
舗装工						
舗装工						
舗装工						
表層(車道・路肩部)	平均幅員1.4m未満(1層平均50mm以下)	1層当り平均仕上り厚40mm	m2	65.80	66	
上層路盤(車道・路肩部)	M-30	全仕上り厚70mm 1層施工	m2	65.80	66	
下層路盤(車道・路肩部)	全仕上り厚110mm 1層施工	RC-30	m2	65.80	66	

数　量　計　算　書

開　発　地　造　成　工　事

数 量 集 計 表

種　　別	細　　別	規　　格	単 位	数 量	備考
土工					
	掘削(表土)	捨土	m3	632.2	
	掘削	オープン、土砂	m3	688.7	
	床掘	小規模	m3	406.3	
	埋戻し	小規模	m3	117.7	
	盛土		m3	5,561.2	
	残土運搬処分		m3	632.2	
構造物撤去工					
	コンクリート取壊し	無筋構造物	m3	10.6	
	舗装版切断		m	67.8	
	舗装版剥ぎ取り		m2	65.8	
処分工					
	コンクリート殻運搬処理		m3	10.6	
	アスファルト殻運搬処理		m3	2.6	
擁壁工					
	重力式擁壁		m	87.4	
張コンクリート	張コンクリート	t=10cm	m2	15.0	L=18.1m
排水構造物工					
	自由勾配側溝	VS-1000×1000～1200	m	28.0	10mあたり数量は VS-1000×1000～1200 を参照
		VS-300×400～600	m	55.0	10mあたり数量は VS-300×400～600を参照
		VS-300×900	m	6.7	10mあたり数量は VS-300×900を参照
		VS-300×400～600 (土地改良水路1)	m	101.7	10mあたり数量は VS-300×400～600 (土地改良水路1) を参照
	PU2-300×500		m	23.4	10mあたり数量は PU2-300×500を参照

数 量 集 計 表

種　　別	細　　別	規　　格	単 位	数 量	備考
	PU3-300×300		m	71.6	10mあたり数量は PU3-300×300を参照
	BF600		m	26.0	10mあたり数量は BF600を参照
	U型水路700×700		m	18.0	1式あたり数量は U型水路700×700を参照
	P1-RC1-D300		m	12.2	1箇所あたり数量は P1-RC1-D300を参照
	P1-RC1-D350		m	1.0	1箇所あたり数量は P1-RC1-D350を参照
	L型側溝	300×400～656	m	82.1	1箇所あたり数量は L型擁壁を参照
	桝10		箇所	1.0	1箇所あたり数量は 桝10数量を参照
	桝11	いじょう	箇所	1.0	1箇所あたり数量は 桝11数量を参照
	桝12		箇所	1.0	1箇所あたり数量は 桝12数量を参照
	桝13		箇所	1.0	1箇所あたり数量は 桝13数量を参照
	桝14		箇所	1.0	1箇所あたり数量は 桝14数量を参照
	桝15		箇所	1.0	1箇所あたり数量は 桝15数量を参照
作業土工					
	床掘	小規模	m3	193.4	
	埋戻し	小規模	m3	114.4	
	残土処分		m3	さん	
フェンス設置工					
	基礎ブロック		基	101.0	200/2m+1
	金網・支柱（立入防止柵）		m	200.0	
舗装工					
車道	表層工	As t=40	m2	65.8	
	上層路盤工	粒度調整砕石 M-30 t=70	m2	65.8	
	下層路盤工	再生クラッシャーラン RC-30 t=110	m2	65.8	

土 工 集 計 表

種　　別	細　　別	規　　格	単 位	数 量	摘　　要
土工					
	掘削(表土)	捨土	m3	632.2	
	掘削	オープン、土砂	m3	688.7	
	床掘	小規模	m3	406.3	
	埋戻し	小規模	m3	117.7	
	盛土		m3	5,561.2	
	残土運搬処分		m3	632.2	

土工計算書

測点名称	区間距離	掘削(表土)			掘削			床掘			埋戻し		
		断面積	平均	体積	断面積	平均	体積	断面積	平均	体積	断面積	平均	体積
B0-12.0	0.0	0.0	0.00	0.0	0.0	0.00	0.0	0.0	0.00	0.0	0.0	0.00	0.0
B0-10.0	2.0	0.0	0.00	0.0	0.1	0.05	0.1	0.0	0.00	0.0	0.0	0.00	0.0
B0	10.0	4.9	2.45	24.5	0.7	0.40	4.0	3.2	1.60	16.0	0.2	0.10	1.0
BNO1	20.0	9.9	7.40	148.0	0.0	0.35	7.0	0.5	1.85	37.0	0.2	0.20	4.0
BNO2	20.0	9.0	9.45	189.0	0.0	0.00	0.0	0.5	0.50	10.0	0.2	0.20	4.0
BNO3	20.0	6.1	7.55	151.0	0.0	0.00	0.0	0.0	0.25	5.0	0.0	0.10	2.0
BNO4	20.0	5.1	5.60	112.0	0.0	0.00	0.0	0.0	0.00	0.0	0.0	0.00	0.0
BNO4+3.0	3.0	0.0	2.55	7.7	0.0	0.00	0.0	0.0	0.00	0.0	0.0	0.00	0.0
BNO13-16.5	0.0	0.0	0.00	0.0	0.0	0.00	0.0	0.0	0.00	0.0	0.0	0.00	0.0
BNO13	16.5	0.0	0.00	0.0	23.2	11.60	191.4	3.3	1.65	27.2	3.3	1.65	27.2
BNO14	20.0	0.0	0.00	0.0	22.4	22.80	456.0	24.5	13.90	278.0	4.1	3.70	74.0
BNO14+2.7	2.7	0.0	0.00	0.0	0.0	11.20	30.2	0.0	12.25	33.1	0.0	2.05	5.5
合計	134.2			632.2			688.7			406.3			117.7

土工計算書

測 点 名 称	区間距離	盛土											
		断 面 積	平 均	体 積	断 面 積	平 均	体 積	断 面 積	平 均	体 積	断 面 積	平 均	体 積
B0-12.0	0.0	0.0	0.00	0.0									
B0-10.0	2.0	0.1	0.05	0.1									
B0	10.0	17.8	8.95	89.5									
BNO1	20.0	79.4	48.60	972.0									
BNO2	20.0	89.3	84.35	1687.0									
BNO3	20.0	64.7	77.00	1540.0									
BNO4	20.0	54.4	59.55	1191.0									
BNO4+3.0	3.0	0.0	27.20	81.6									
BNO13-16.5	0.0	0.0	0.00	0.0									
BNO13	16.5	0.0	0.00	0.0									
BNO14	20.0	0.0	0.00	0.0									
BNO14+2.7	2.7	0.0	0.00	0.0									
合計	134.2			5561.2									

構 造 物 撤 去 工 集 計 表

種　　別	細　　別	規　　格	単 位	数 量	摘　　要
構造物撤去工					
	コンクリート取壊し	無筋構造物	m3	10.6	
	舗装版切断		m	67.8	
	舗装版剥ぎ取り		m2	65.8	
処分工					
	コンクリート殻運搬処理		m3	10.6	
	アスファルト殻運搬処理		m3	2.6	65.8×0.04

撤去工計算書

測 点 名 称	区間距離	Co取壊し											
		断 面 積	平 均	体 積	断 面 積	平 均	体 積	断 面 積	平 均	体 積	断 面 積	平 均	体 積
B0-12.0	0.0	0.0	0.00	0.0									
B0-10.0	2.0	0.0	0.00	0.0									
B0	10.0	0.0	0.00	0.0									
BNO1	20.0	0.0	0.00	0.0									
BNO2	20.0	0.0	0.00	0.0									
BNO3	20.0	0.0	0.00	0.0									
BNO4	20.0	0.4	0.20	4.0									
BNO4+3.0	3.0	0.0	0.20	0.6									
BNO13-16.5	0.0	0.0	0.00	0.0									
BNO13	16.5	0.2	0.10	1.7									
BNO14	20.0	0.2	0.20	4.0									
BNO14+2.7	2.7	0.0	0.10	0.3									
合計	134.2			10.6									

名　　称	舗装撤去

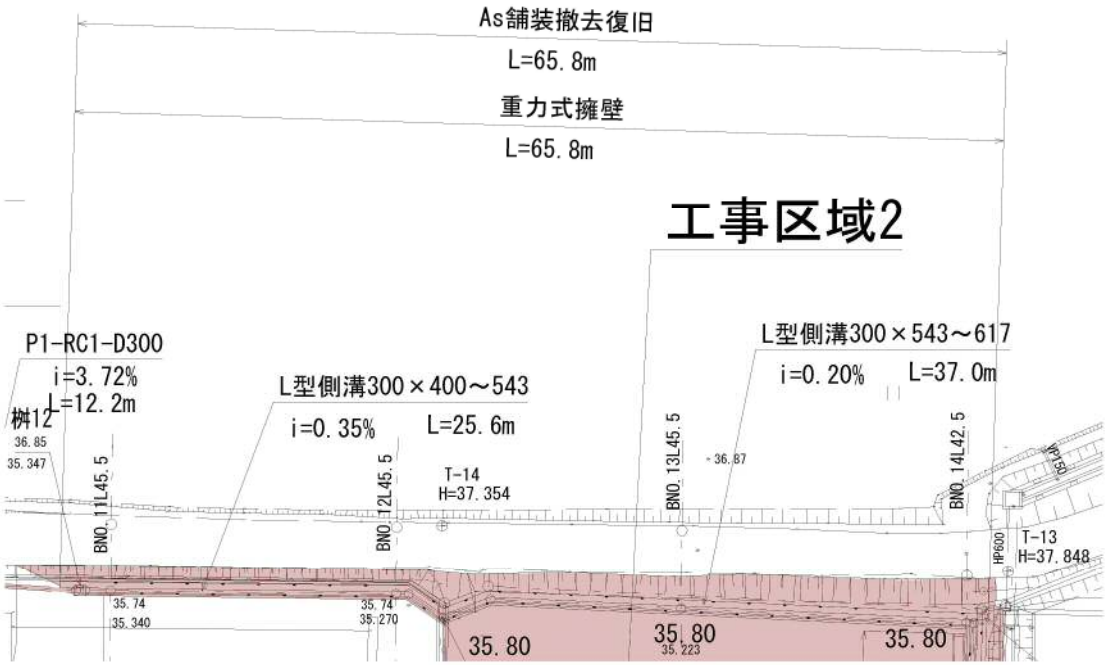

名　　称	規　格　・　寸　法	計　　算　　式	単　　位	単位当り数量
舗装版切断	t=15cm以下	65.8+1.0+1.0	m	67.8
舗装剥ぎ取り		65.8×1.0	m2	65.8

擁 壁 工 集 計 表

種　　別	細　　別	規　　格	単 位	数 量	摘　　要
擁壁工					
	重力式擁壁		m	87.4	
張コンクリート	張コンクリート	t=10cm	m2	15.0	L=18.10m

名　　称	コンクリート擁壁　　Σ(延長)L(m)=　87.4

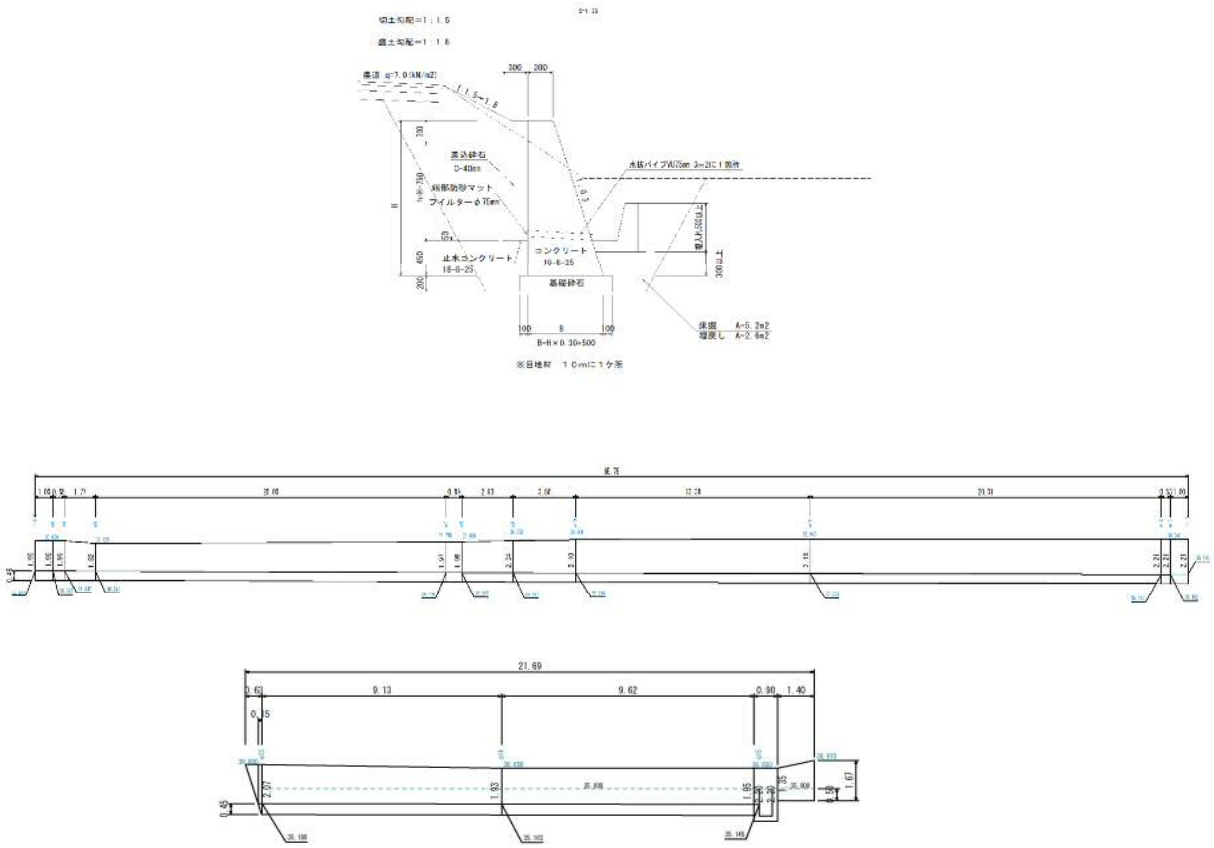

名　　称	規　格　・　寸　法	計　　算　　式	単　　位	数　　量
コンクリート	平均高さ2m以上→	(0.30+0.30+2.05×0.30)/2×2.05×65.75　= 81.88m3	m3	81.88
	平均高さ2m未満→	(0.30+0.30+1.92×0.30)/2×1.92×21.69　=24.49m3	m3	24.49
		計	m3	106.4
型枠		(2.05+2.05×1.044)×65.75+(1.92+1.92×1.044)×21.69		
		+(0.30+0.30+2.05×0.30)/2×2.05		
		+(0.30+0.30+1.92×0.30)/2×1.92	m2	363.0
基礎砕石	t=200	(2.05×0.30+0.50)×65.75+(1.92×0.30+0.50)×21.69	m2	96.6
止水コンクリート	t=50	0.30×(65.75+21.69)　×0.05　＝　1.31m3	m3	1.3
型枠		(0.30×0.05×2)　+　(0.05×(65.75+21.69))　=4.402m2	m2	4.40
裏込砕石		(2.05-0.75)×0.30×65.75+(1.92-0.75)×0.30×21.69	m3	33.3
水抜きパイプ		(2.05×1.044×65.75+1.92×1.044×21.69)/3	箇所	61.4
作業土工	e5～e9(25.6m)			
床掘		5.2×25.6	m3	133.1
埋戻し		2.6×25.6	m3	66.6

名　　称	張コンクリート

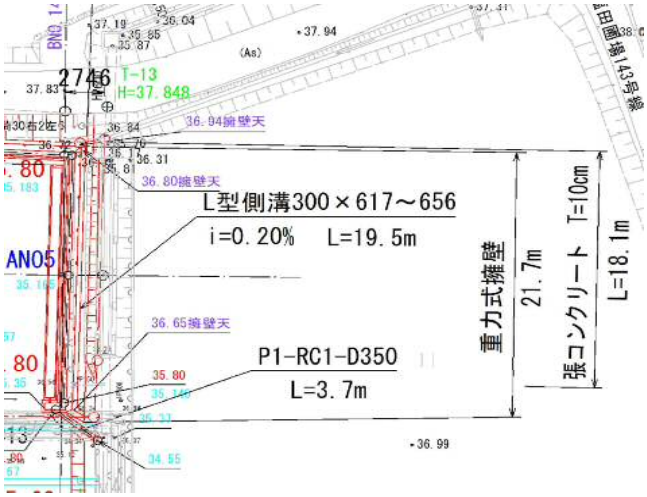

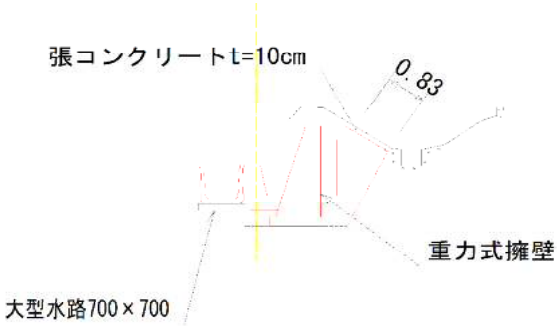

L=18.10m

名　　称	規　格　・　寸　法	計　　算　　式	単　　位	単位当り数量
張コンクリート	t=10cm	0.83×18.1	m2	15.0
10m当たり数量				
コンクリート		0.83×10.0m×0.1	m3	0.83
型枠		0.83×0.1×2か所	m2	0.17

排 水 構 造 物 工 集 計 表

種　　別	細　　別	規　　格	単 位	数 量	摘　　要
排水構造物工					
	自由勾配側溝	VS-1000×1000～1200	m	28.0	10mあたり数量は VS-1000×1000～1200 を参照
		VS-300×400～600	m	55.0	10mあたり数量は VS-300×400～600を参照
		VS-300×900	m	6.7	10mあたり数量は VS-300×900を参照
		VS-300×400～600 (土地改良水路1)	m	101.7	10mあたり数量は VS-300×400～600 (土地改良水路1) を参照
	PU2-300×500		m	23.4	10mあたり数量は PU2-300×500を参照
	PU3-300×300		m	71.6	10mあたり数量は PU3-300×300を参照
	BF600		m	26.0	10mあたり数量は BF600を参照
	U型水路700×700		m	18.0	1式あたり数量は U型水路700×700を参照
	P1-RC1-D300		m	12.2	1箇所あたり数量は P1-RC1-D300を参照
	P1-RC1-D350		m	1.0	1箇所あたり数量は P1-RC1-D350を参照
	L型側溝	300×400～656	m	82.1	1箇所あたり数量は L型側溝を参照
	桝10		箇所	1.0	1箇所あたり数量は 桝10数量を参照
	桝11		箇所	1.0	1箇所あたり数量は 桝11数量を参照
	桝12		箇所	1.0	1箇所あたり数量は 桝12数量を参照
	桝13		箇所	1.0	1箇所あたり数量は 桝13数量を参照
	桝14		箇所	1.0	1箇所あたり数量は 桝14数量を参照
	桝15		箇所	1.0	1箇所あたり数量は 桝15数量を参照
作業土工					
	床掘	小規模	m3	193.4	25.6+1+4.7+5.05+2+7.09+4.85+10+133.1
	埋戻し	小規模	m3	114.4	23.2+0.7+3.83+4.13+0.68+4.61+3.77+6.84+66.6
	残土処分		m3	66.3	

蓋版 集計表

種　　別	細　　別	規　　格	単 位	数 量	摘　　要
蓋版 集計					
	自由勾配側溝 VS-300×1000	グレーチング 1000 車道・T-25	枚	13.0	
	自由勾配側溝 VS-300×400～600	蓋版 300 車道	枚	33.0	
	自由勾配側溝 VS-300×900		枚	3.0	
		合計	枚	36.0	
	自由勾配側溝 VS-300×400～600	グレーチング 300 車道・T-25	枚	8.0	
	自由勾配側溝 VS-300×900		枚	1.0	
		合計	枚	9.0	
	PU3-300×300	車道縦断用 300	枚	115.0	
	PU3-300×500	歩道用 300	枚	37.0	
	PU2-300×500	グレーチング 300 T-2 嵩上げタイプ	枚	9.0	
	PU3-300×300	グレーチング 300 車道・T-25 嵩上げタイプ	枚	29.0	

排水構造物工　延長調書

名称	VS-1000×1000～1200	
測点		数量
j13～j14		28.0
計		28.0m

名称	VS-300×400～600	
測点		数量
ns41～ns46		55.0
計		55.0m

名称	VS-300×900	
測点		数量
e0～e2		6.7
計		6.7m

名称	PU2-300×500	
測点		数量
f2～f4		23.4
計		23.4m

排 水 構 造 物 工　　延　長　調　書

名　称	PU3-300×300	
測　点		数　量
j0～j13		66.0
B0-7.2～B0-5.3		5.6
計		71.6m

名　称	BF600	
測　点		数　量
f0～f1		26.0
計		26.0m

名　称	U型水路700×700	
測　点		数　量
BNO14-0..5～BNO14-0..8		18.0
計		18.0m

名　称	P1-RC1-D300	
測　点		数　量
e3～e4		12.2
計		12.2m

排 水 構 造 物 工　　延　長　調　書

名　称	P1-RC1-D350		名　称	L型側溝	
測　点		数　量	測　点		数　量
e16～e17		1.0	e5～e9		25.6
			e9～e12		37.0
			e12～15		19.5
計		1.0m	計		82.1m

名　称	VS-300×400～600(土地改良排水路1)		名　称		
測　点		数　量	測　点		数　量
ns34～ns40		101.7			
計		101.7m	計		

排 水 構 造 物 工　　延　長　調　書

名　称	桝10	
測　点		数　量
e0		1.0
計		1.0 箇所

名　称	桝11	
測　点		数　量
e2～e3		1.0
計		1.0 箇所

名　称	桝12	
測　点		数　量
e4～e5		1.0
計		1.0 箇所

名　称	桝13	
測　点		数　量
U型水路700×700～e16		1.0
計		1.0 箇所

排水構造物工　　延　長　調　書

名　称	桝14		名　称	桝15	
測　点		数　量	測　点		数　量
f1～f2		1.0	j14～j16		1.0
計		1.0 箇所	計		1.0 箇所

名　称			名　称		
測　点		数　量	測　点		数　量
計			計		

工　　種	VS-1000×1000～1200	数 量 計 算 書

標準 w1000×h

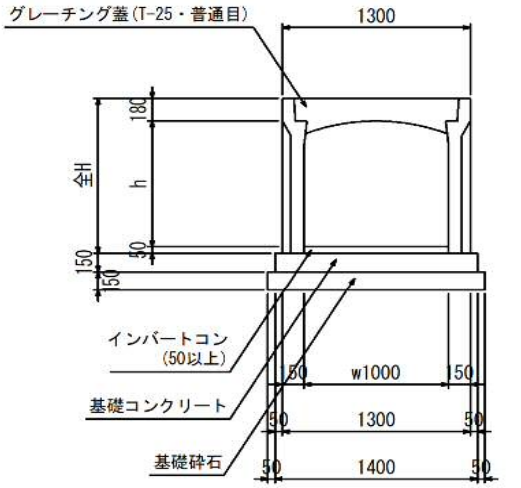

※暗渠製品は,蓋掛がありません

規 格	全H
w1000×h1000	1230
w1000×h1100	1330
w1000×h1200	1430

L=28.0 m

(1.0式当り)

自由勾配側溝数量表

名称	規格	長さ	タイプ	数量	単位	製品番号	備考
FV側溝	1000×1000	2000	標準	5	本		
		978	暗渠	1	本	14	
		978	暗渠	1	本	15	
	1000×1100	2000	標準	6	本		
	1000×1200	2000	標準	2	本		
合計				15	本	1～15	
グレーチング	1000	1000	車道・T-25	13	枚		

名称	規格	数量	単位
インバートコンクリート	σck=18N/mm2	3.150	m3
基礎コンクリート	σck=18N/mm2	5.880	m3
同上型枠	均し基礎型枠	8.400	m2
基礎砕石	RC-40	42.000	m2

・10m当たり数量

基礎砕石	42.0m2×0.15	/ (28.0m/10m)	=	2.250	m3/10m
基礎及び底部Co	(3.15+5.88)	/ (28.0m/10m)	=	3.225	m3/10m

工　　種	VS-300×400～600	数 量 計 算 書

標 準 断 面 図

S=1:20

標準 w300×h

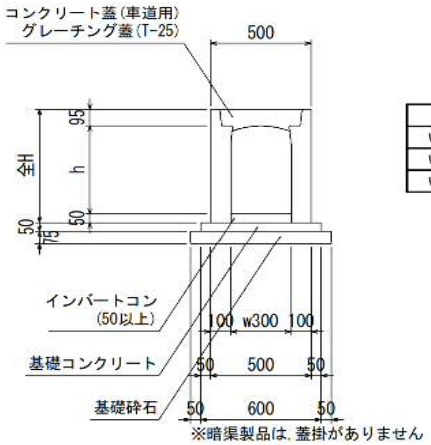

規 格	全H
w300×h400	545
w300×h500	645
w300×h600	745

L=52.5 m

(1.0式当り)

自由勾配側溝数量表

名称	規格	長さ	タイプ	数量	単位	製品番号	備考
FV側溝	300*400	1000	標準	1	本		
		844	暗渠	1	本	28	
	300*500	2000	標準	5	本		
		1447/858	暗渠	1	本	1	
		1439	暗渠	1	本	26	
	300*600	2000	標準	19	本		
合計				28	本	1～28	
蓋版	300	500	車道	33	枚		
グレーチング		1000	車道-T-25	8	枚		普通目

名称	規格	数量	単位
インバートコンクリート	σck=18N/mm2	1.594	m3
基礎コンクリート	σck=18N/mm2	1.576	m3
同上型枠	均し基礎型枠	5.252	m2
基礎砕石	RC-40	36.763	m2

・10m当たり数量

基礎砕石	0.700×0.075×10m)　＝	0.525	m3/10m
基礎及び底部Co	(1.594+1.576)　/　(52.5m/10m)　＝	0.604	m3/10m

工　　種	VS-300×900	数 量 計 算 書

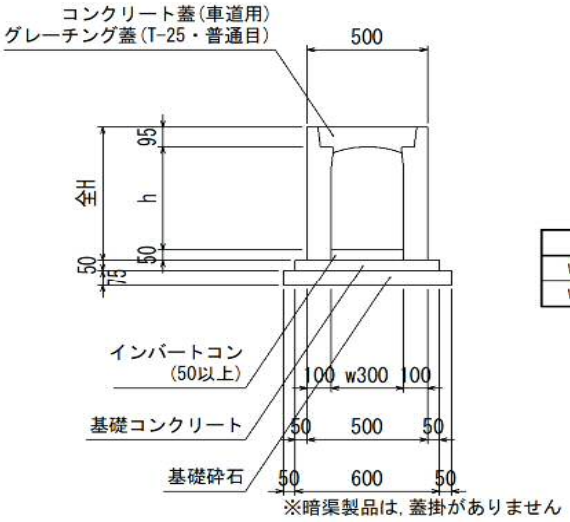

規 格	全H
w300×h800	945
w300×h900	1045

L=6.7 m

(1.0式当り)

自由勾配側溝数量表

名称	規格	長さ	タイプ	数量	単位	製品番号	備考
FV側溝	300×800	2000	標準	1	本		
	300×900	2000	標準	1	本		
		1000	標準	1	本		
		588/690	暗渠	1	本	2	
		1105/1003	暗渠	1	本	3	
合計				5	本	1～5	
蓋版	300	500	車道	3	枚		
グレーチング		1000	車道・T-25	1	枚		普通目

名称	規格	数量	単位
インバートコンクリート	σck=18N/mm2	0.212	m3
基礎コンクリート	σck=18N/mm2	0.201	m3
同上型枠	均し基礎型枠	0.671	m2
基礎砕石	RC-40	4.697	m2

・10m当たり数量

基礎砕石	0.700×0.075×10m)　＝	0.525	m3/10m
基礎及び底部Co	(0.212+0.201)　/　(6.7m/10m)　＝	0.616	m3/10m

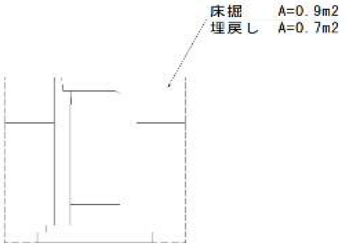

名称	計算式	単位	数量
床掘	0.9×6.7=6.0	m3	6.0
埋戻し	0.7×6.7=4.7	m3	4.7

工　　種	VS-300×400～600（土地改良水路1）	数 量 計 算 書

標 準 断 面 図

S=1:20

標準 w300×h

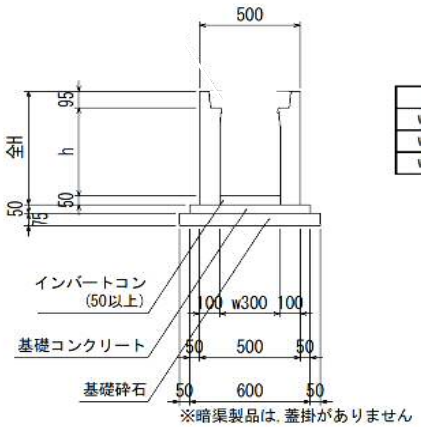

規 格	全H
w300×h400	545
w300×h500	645
w300×h600	745

L=101.7 m

（1.0式当り）

自由勾配側溝数量表

名称	規格	長さ	タイプ	数量	単位	製品番号	備考
FV側溝	300×400	2000	標準	21	本		
	300×500	2000	標準	20	本		
	300×600	2000	標準	10	本		
合計				51	本		

名称	規格	数量	単位
インバートコンクリート	σck=18N/mm2	4.623	m3
基礎コンクリート	σck=18N/mm2	3.060	m3
同上型枠	均し基礎型枠	10.200	m2
基礎砕石	RC-40	71.400	m2

・10m当たり数量

基礎砕石	0.700×0.075×10m)　＝	0.525	m3/10m
基礎及び底部Co	(4.623+3.060)　/　(101.7m/10m)　＝	0.755	m3/10m

構造物計算書

細　別	現場打		1	式当り

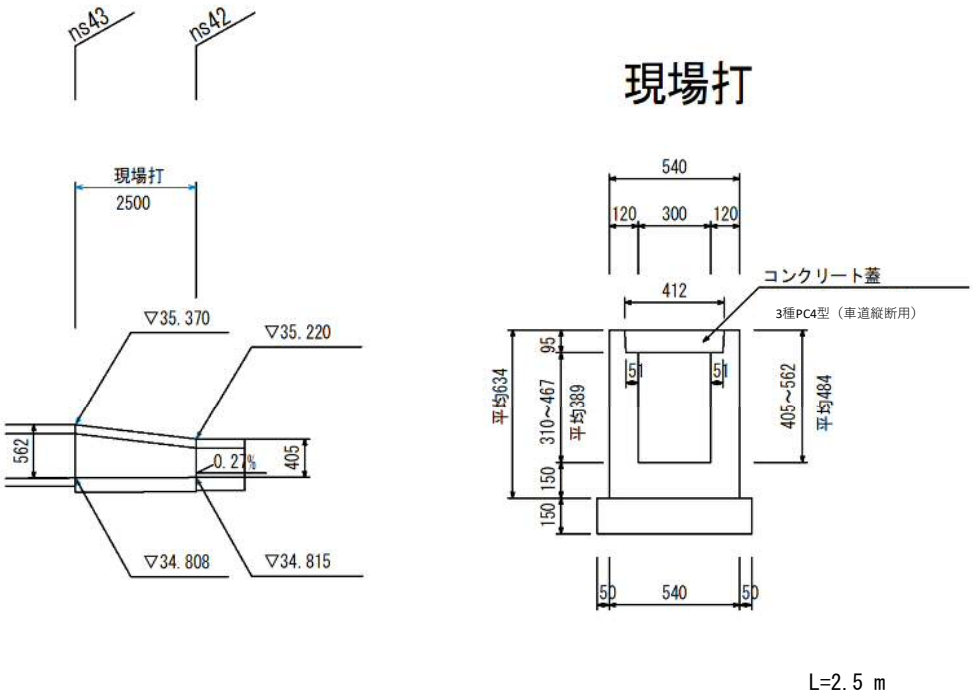

名　　称	規　格	計　　算　　式	数　量
コンクリート	18N/mm2	（0.54×0.634−0.412×0.095−0.30×0.389）×2.50	0.462 m^3
型枠	小型	（0.634×2+0.095×2+0.389×2）×2.50	
		+（0.54×0.634−0.412×0.095−0.30×0.389）×2	5.963 m^2
基礎材	RC-40 t=15cm	0.64×2.50	1.600 m^2
コンクリート蓋	3種PC4型（車道縦断用）L=500	2.50/0.50	5　枚
基面整正		0.64×2.50	1.600 m^2

工　　種	PU2-300×500	数 量 計 算 書

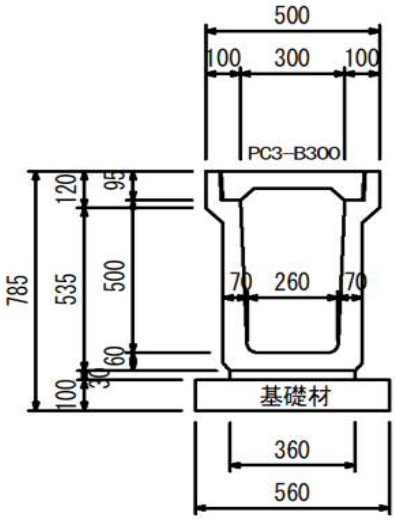

L=23.4 m

（　10.00　m当り）　　（1.0式当り）

名　　称	規　　格	算　　式	単位	単位数量	延　　長	数　　量
U型側溝	PU2 300×500	標準図集より	個	5.0	23.4	12.0
敷ﾓﾙﾀﾙ	1:3,t=3cm	標準図集より	m3	0.108	23.4	0.3
目地ﾓﾙﾀﾙ		標準図集より	m3	0.002	23.4	0.0
基礎砕石	RC-40 T=10cm	標準図集より	m2	5.60	23.4	13.1
PC3型蓋		10/0.5×16/20	枚	16.0	23.4	37.0
グレーチング	T=2嵩上げ タイプ	10/0.5×4/20	枚	4.0	23.4	9.0

工　　種	PU3-300×300	数 量 計 算 書

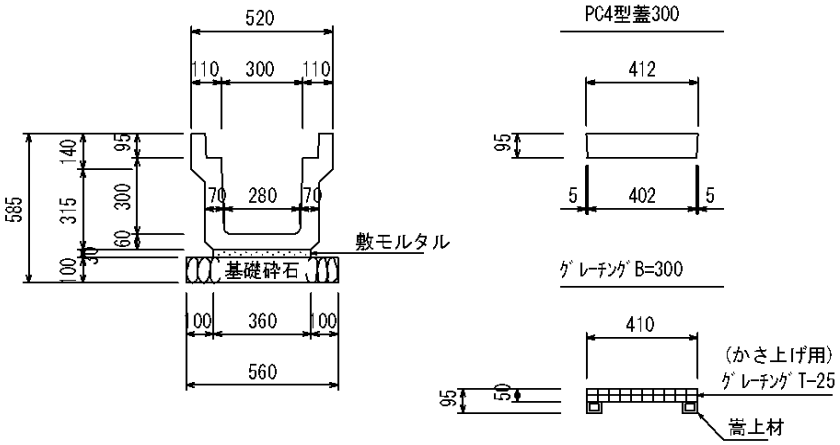

L=71.6 m

(　10.00　m当り)　　(1.0式当り)

名　　称	規　　格	算　　式	単位	単位数量	延　　長	数　　量
U型側溝	PU3-300×300	標準図集より	個	5.0	71.6	36.0
敷ﾓﾙﾀﾙ	1:3,t=3cm	標準図集より	m3	0.108	71.6	0.8
目地ﾓﾙﾀﾙ		標準図集より	m3	0.002	71.6	0.0
基礎砕石	RC-40 T=10cm	標準図集より	m2	5.60	71.6	40.1
PC4型蓋		10/0.5×16/20	枚	16.0	71.6	115.0
グレーチング	T=25嵩上げタイプ	10/0.5×4/20	枚	4.0	71.6	29.0

工　　種	BF600	数 量 計 算 書

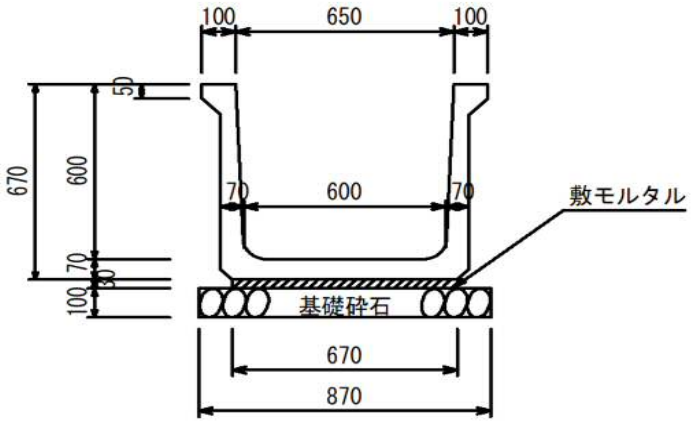

L=26.0 m

（　10.00　m当り）　　（1.0式当り）

名　　称	規　　格	算　　式	単位	単位数量	延　　長	数　　量
基礎材	RC-40 T=10cm	0.87×10.0	m2	8.700	26.0	22.6
敷モルタル	配合1:3	0.67×0.03×10.0	m3	0.201	26.0	0.523
側溝			個	5.000	26.0	13.0

工　　種	U型水路700×700	数 量 計 算 書

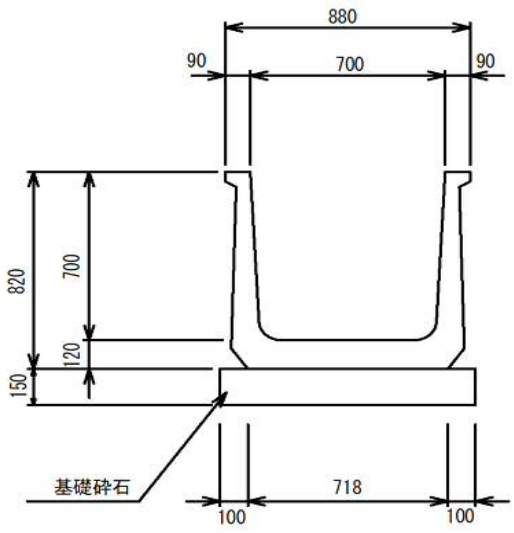

L=18.0 m

（　10.00　m当り）　　（1.0式当り）

名　　称	規　　格	算　　式	単位	単位数量	延　　長	数　　量
基礎材	RC-40 T=10cm	0.92×10.0	m2	9.200	18.0	16.6
側溝			個	5.000	18.0	9.0

工　　種	P1-RC1-D300	数 量 計 算 書

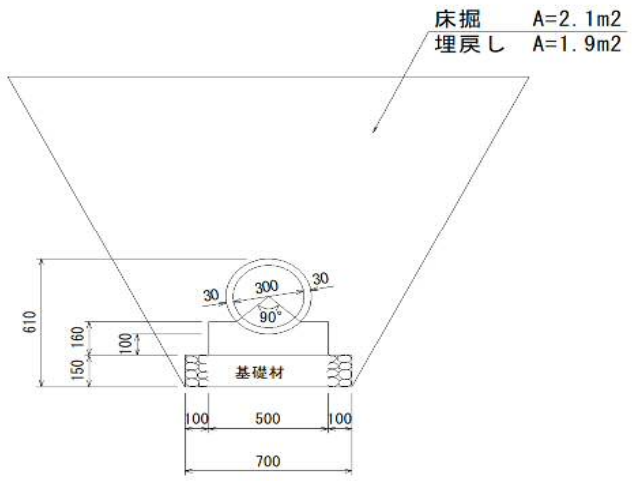

L=12.2 m

（　10.00　m当り）　　（1.0式当り）

名　　称	規　　格	算　　式	単位	単位数量	延　　長	数　　量
コンクリート	18-8-20N	標準図集より	m3	0.688	12.2	1.0
型枠	小型	標準図集より	m2	3.200	12.2	3.9
基礎砕石	RC-40 T=10cm	標準図集より	m3	7.000	12.2	8.5
管本数		標準図集より	本	5.00	12.2	6.1
床掘		2.1×10.0	m3	21.0	12.2	25.6
埋戻		1.9×10.0	m3	19.0	12.2	23.2

工　　種	P1-RC1-D350	数 量 計 算 書

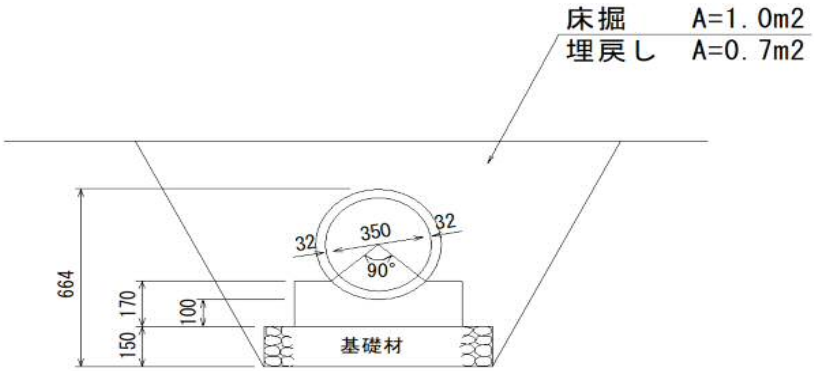

L=1.0 m

（　10.00　m当り）　　（1.0式当り）

名　　称	規　　格	算　　式	単位	単位数量	延　　長	数　　量
コンクリート	18-8-20N	標準図集より	m3	0.784	1.0	0.1
型枠	小型	標準図集より	m2	3.400	1.0	0.3
基礎砕石	RC-40 T=10cm	標準図集より	m3	7.500	1.0	0.8
管本数		標準図集より	本	5.00	1.0	0.5
床掘		1.0×10.0	m3	10.0	1.0	1.0
埋戻		0.7×10.0	m3	7.0	1.0	0.7

構造物計算書

細　別	L型側溝		1	式当り

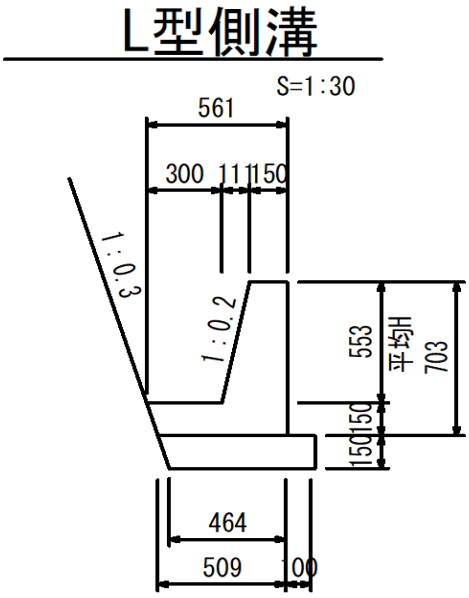

名　　称	規　格	計　　算　　式	数　量
コンクリート	18N/mm2	{(0.464+0.561)/2×0.15+(0.150+0.150+0.111)/2	
		×0.553}×82.1	15.6　m3
型枠	小型	(0.703+0.553×1.020)×82.1	104.0　m^2
基　礎　材	RC-40 t=15cm	(0.609+0.564)/2×82.1	48.2　m^2

構造物計算書

細　別	桝10		1	箇所当り

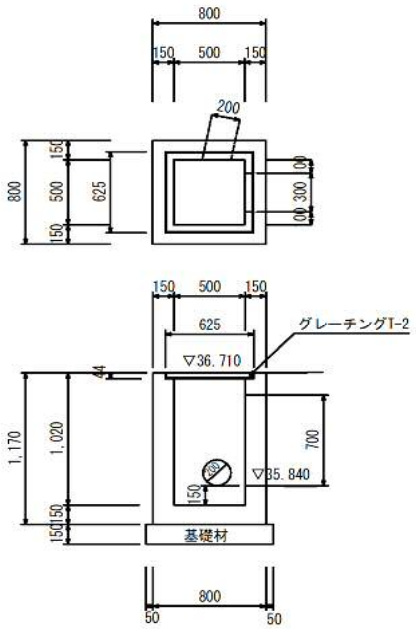

平均

H=1.3

名　　称	規　格	計　　算　　式	数　量
コンクリート	18N/mm2	0.80×0.80×1.17-0.50×0.50×1.020	
		-0.30×0.70×0.15-0.10×0.10×π×0.15	0.458 m3
型枠	小型	(0.80+0.50)×4×1.17	
		-0.30×0.70×2+(0.30+0.70)×0.15×2	6.0　m^2
		-0.10×0.10×π×2+0.20×π×0.15	
基　礎　材	RC-40 t=15cm	0.90×0.90	0.81　m^2
グレーチング	T-2	W=28.4kg	1.0　枚
作業土工			
床掘		1.90×1.90×1.30	4.70　m^3
埋戻		4.70-0.80×0.80×1.17-0.90×0.90×0.15	3.83　m^3

構造物計算書

細　別	桝11		1	箇所当り

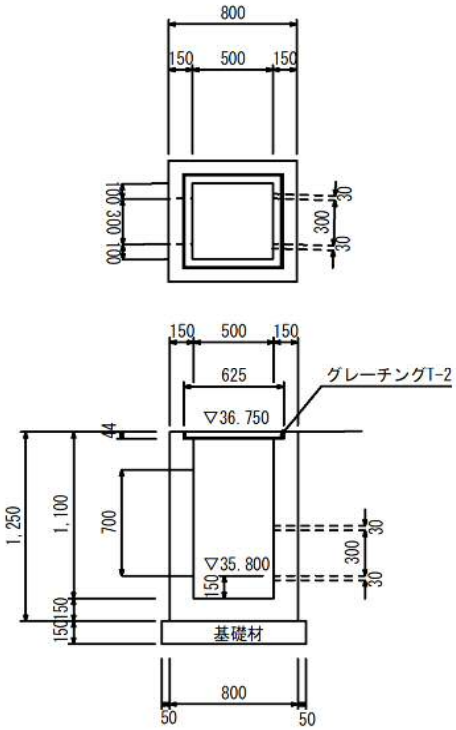

平均

H=1.4

名　　称	規　格	計　　算　　式	数　量
コンクリート	18N/mm2	0.80×0.80×1.25-0.50×0.50×1.100	
		-0.30×0.70×0.15-0.18×0.18×π×0.15	0.478 m3
型枠	小型	(0.80+0.50)×4×1.25	
		-0.30×0.70×2+(0.30+0.70)×0.15×2	6.35 m^2
		-0.18×0.18×π×2+0.36×π×0.15	
基　礎　材	RC-40 t=15cm	0.90×0.90	1.0 m^2
グレーチング	T-2	W=28.4kg	1.0 枚
作業土工			
床掘		1.90×1.90×1.40	5.05 m^3
埋戻		5.05-0.80×0.80×1.25-0.90×0.90×0.15	4.13 m^3

構造物計算書

細　別	桝12		1	箇所当り

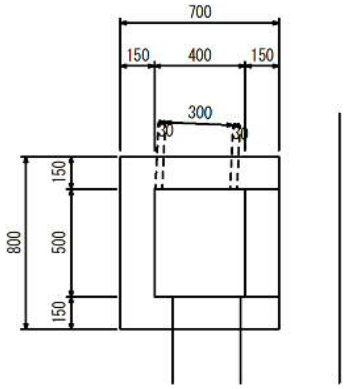

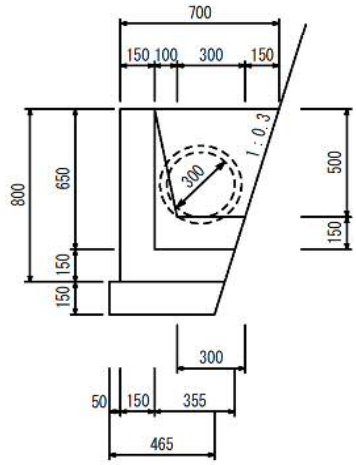

平均

H=0.95

名　　称	規　格	計　　算　　式	数　量
コンクリート	18N/mm2	(0.700+0.460)/2×0.80×0.80-(0.355+0.550)/2×0.65×0.50	
		-(0.30+0.550)/2×0.50×0.15-0.18×0.18×π×0.15	0.406 m3
型枠	小型	(0.80+0.50)×0.800+(0.46+0.700)/2×0.80×2	
		+(0.31+0.55)/2×0.80×2-(0.30+0.55)/2×0.50×2	2.32 m^2
		+(0.30+0.50×1.02)×0.15-0.18×0.18×π×2+0.36×π×0.15	
基　礎　材	RC-40 t=15cm	0.465×0.90	0.42 m^2
作業土工			
床掘		(0.97+1.25)/2×0.95×1.90	2.00 m^3
埋戻		2.00-0.90×0.90×0.90-1.00×1.00×0.15	
		-(0.70+0.46)/2×0.80×0.80-(0.51+0.47)/2×0.15×0.90	0.68 m^3

構造物計算書

細　別	桝13		1	箇所当り

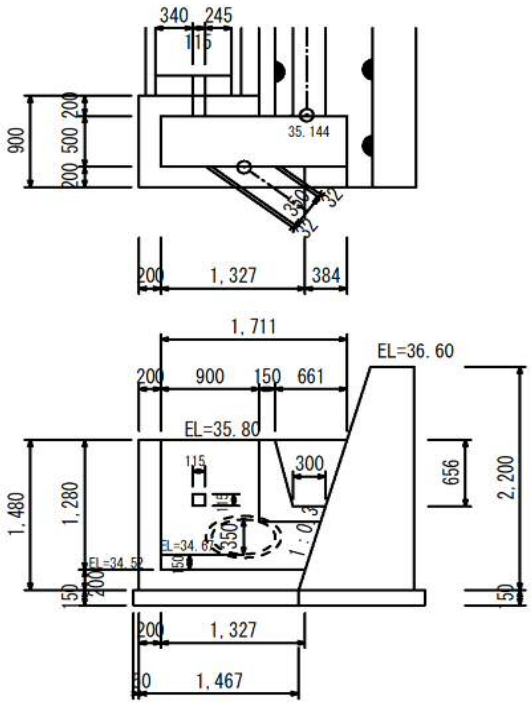

平均

H=1.6

名　　称	規　格	計　　算　　式	数　量
コンクリート	18N/mm2	(1.47+1.91)/2×1.48×0.90-(1.33+1.71)/2×1.28×0.50	
		-(0.57+0.81)/2×0.81×0.20-0.12×0.12×0.20	1.136 m3
		-0.21×0.21×π×0.20	
型枠	小型	(0.90+0.50)×1.48+(1.47+1.91)/2×1.48×2	
		+(1.33+1.71)/2×1.48×2-(0.57+0.81)/2×0.81×2	
		+(0.57+0.81)×0.20-0.21×0.21×π×2+0.36×π×0.15	10.69 m^2
		-0.12×0.12×2+0.12×0.20×4	
基　礎　材	RC-40 t=15cm	0.465×0.90	0.42 m^2
作業土工			
床掘		(2.02+2.41)/2×1.60×2.00	7.09 m^3
埋戻		7.09-(1.47+1.91)/2×1.48×0.90-1.52×1.00×0.15	4.61 m^3

構造物計算書

細　別	桝14		1	箇所当り

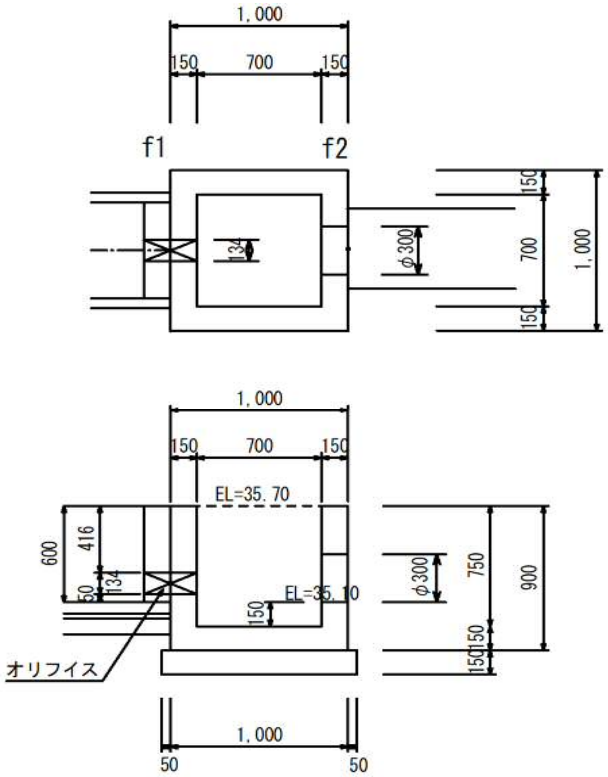

平均

H=1.0

名　　称	規　格	計　　算　　式	数　量
コンクリート	18N/mm2	1.00×1.00×0.90-0.70×0.70×0.75	
		-0.13×0.13×0.15-0.15×0.15×π×0.15	0.519 m3
型枠	小型	(1.00+0.70)×4×0.90	
		-0.13×0.13×2+(0.13+0.13)×0.15×2	6.16 m^2
		-0.15×0.15×π×2+0.30×π×0.15	
基　礎　材	RC-40 t=15cm	1.10×1.10	1.21 m^2
作業土工			
床掘		2.10×2.10×1.10	4.85 m^3
埋戻		4.85-1.00×1.00×0.90-1.10×1.10×0.15	3.77 m^3

構造物計算書

細　別	桝15		1	箇所当り

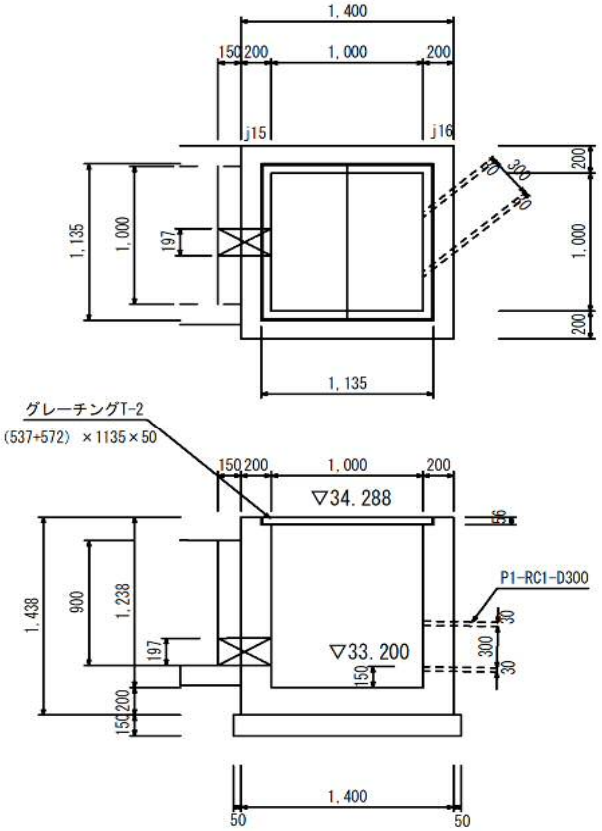

平均

H=1.6

名　　称	規　格	計　　算　　式	数　量
コンクリート	18N/mm2	1.40×1.40×1.44-1.00×1.00×1.24	
		-0.20×0.20×0.20-0.18×0.18×π×0.20	1.554 m3
型枠	小型	(1.40+1.00)×4×1.44	
		-0.20×0.20×2+ (0.20+0.20) ×0.20×2	13.93 m^2
		-0.18×0.18×π×2+0.36×π×0.20	
基　礎　材	RC-40 t=15cm	1.50×1.50	2.25 m^2
グレーチング	T-2	W=105.5kg	1.0 枚
作業土工			
床掘		2.50×2.50×1.60	10.00 m^3
埋戻		10.00-1.40×1.40×1.44-1.50×1.50×0.15	6.84 m^3

名　　称	フェンス設置工

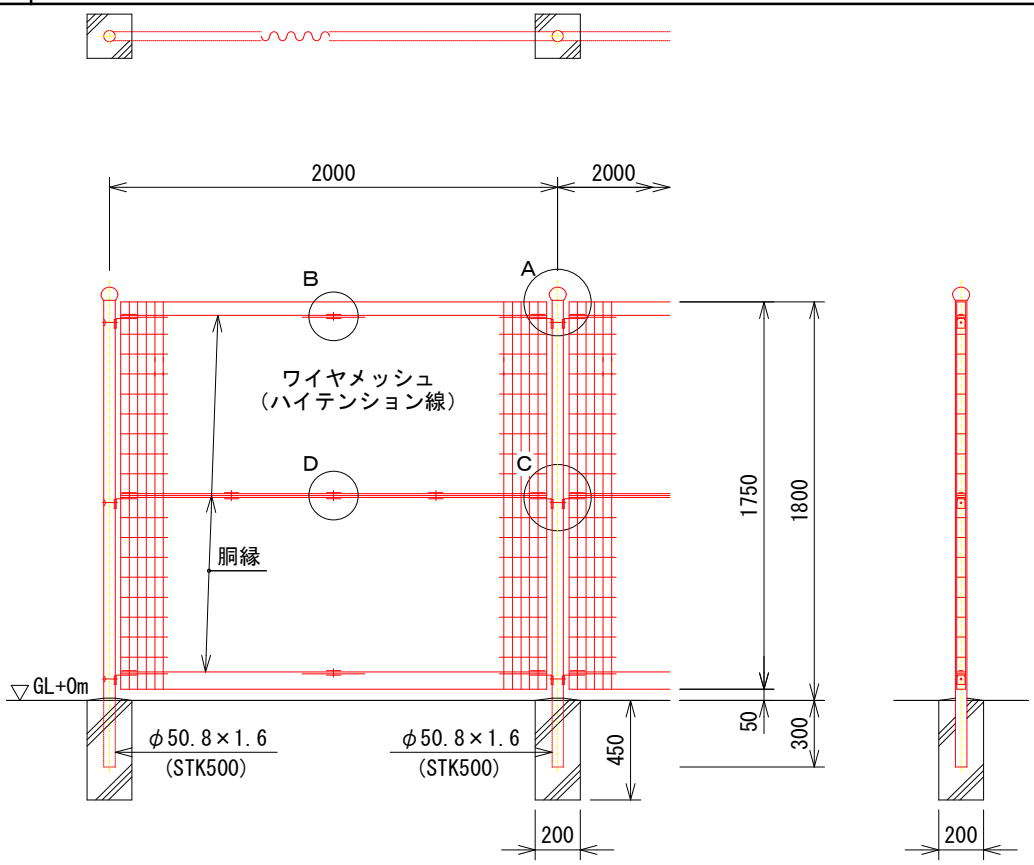

L=200m

名　　称	規　格　・　寸　法	計　　算　　式	単　　位	単位当り数量
フェンス設置工	H=1800			
基礎ブロック		L=200m/2mスパン　+1	基	101.0
金網・支柱 （立入防止柵）		L=200m	m	200.0

舗 装 工 集 計 表

種　　別	細　　別	規　　格	単 位	数 量	摘　　要
舗装工					
車道	表層工	As t=40	m2	65.8	
	上層路盤工	粒度調整砕石 M-30 t=70	m2	65.8	
	下層路盤工	再生クラッシャーラン RC-30 t=110	m2	65.8	

名　　称	舗装工

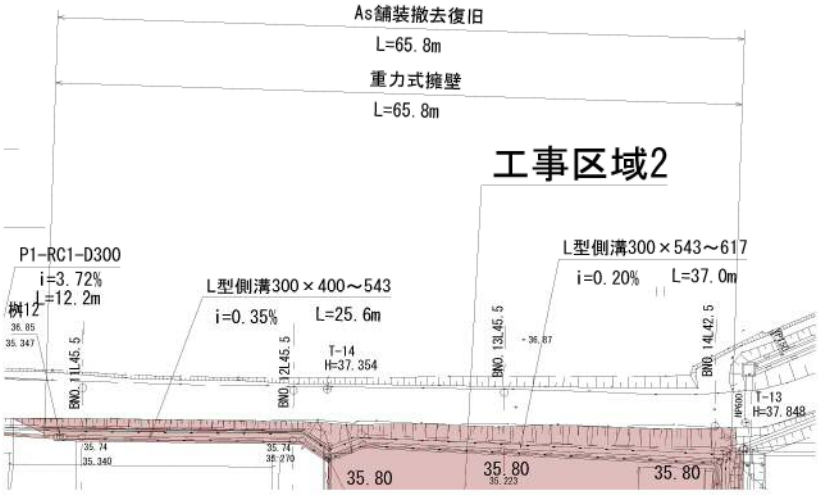

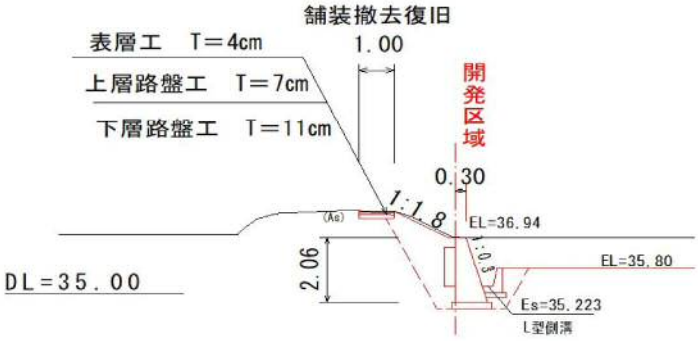

名　　称	規　格　・　寸　法	計　　算　　式	単　　位	単位当り数量
舗装工				
車道	表層工	65.8×1.0	m2	65.8
	上層路盤工	65.8×1.0	m2	65.8
	下層路盤工	65.8×1.0	m2	65.8